DL-30系列
电流继电器

1 适用范围

DL-30系列电流继电器(以下简称电流继电器)用于电机、变压器和输电线路的过负荷和短路保护线路中作为起动元件。

2 型号及含义

D L-3 □
- □ —— 触点数目(见表1)
- 3 —— 设计序号
- L —— 电流继电器
- D —— 电磁式

3 主要参数及技术性能

3.1 触点的数量(见表1)

表 1

型号	触点数量	
	常开	常闭
DL-31	1	
DL-32	1	1
DL-33	2	1
DL-34	1	2

3.2 整定值的范围见表2。

表 2

型号	最大整定电流(A)	额定电流(A)		长期允许电流(A)		电流整定范围(A)	动作电流(A)	
		线圈串联	线圈并联	线圈串联	线圈并联		线圈串联	线圈并联
	0.05	0.08	0.16	0.08	0.16	0.0125–0.05	0.0125–0.025	0.025–0.05
	0.2	0.3	0.6	0.3	0.6	0.05–0.2	0.05–0.1	0.1–0.2
	0.6	1	2	1	2	0.15–0.6	0.15–0.3	0.3–0.6
DL-31	2	3	6	4	8	0.5–2	0.5–1	1–2
DL-32	6	6	12	6	12	1.5–6	1.5–3	3–6
DL-33	10	10	20	10	20	2.5–10	2.5–5	5–10
DL-34	20	10	20	15	30	5–20	5–10	10–20
	50	15	30	20	40	12.5–50	12.5–25	25–50
	100	15	30	20	40	25–100	25–50	50–100
	200	15	30	20	40	50–200	50–100	100–200

表 3

型号	最大额定值(A)	最小整定值(A)	最小整定值时的功率消耗(VA)
DL-30	0.05	0.0125	0.4
	0.2	0.05	0.5
	0.6	0.15	0.5
	2	0.5	0.5
	6	1.5	0.5
	10	2.5	0.8
	20	5	0.6
	50	12.5	6
	100	25	20
	200	50	

3.3 动作值的变差：不大于6%。

$$变差=\frac{最大动作值-最小动作值}{10次动作平均值}100\%$$

3.4 电流继电器的返回系数不小于0.8；最大整定电流为200A的不小于0.7。

3.5 触点断开容量：当电压不大于250V及电流2A时， 触点的断开功率在具有电感负荷的直流电路(时间常数不大于5×10−3S) 中为50W，在交流电路中为250VA。

3.6 功率消耗：在最小整定值处，继电器的线圈所消耗的功率不超过表3的数据。

3.7 当周围介质温度为+40℃时，继电器在表2所示的长期允许电流下长期工作时，应无绝缘和其他电气元件的损坏，而线圈的温升不超过65℃。

3.8 寿命：继电器能耐受500次动作。

3.9 继电器的重量：约0.6公斤。

4 结构特点

本继电器系嵌入式安装的电磁式继电器，继电器由电磁系统、整定装置、接触系统、支架、插座、外壳等部分组成。继电器采用插入式结构，壳内导电片是Ω状弹簧片以保证接触，继电器本体可插入或拔出继电器壳外，以方便使用和维修。

5 外形及安装尺寸

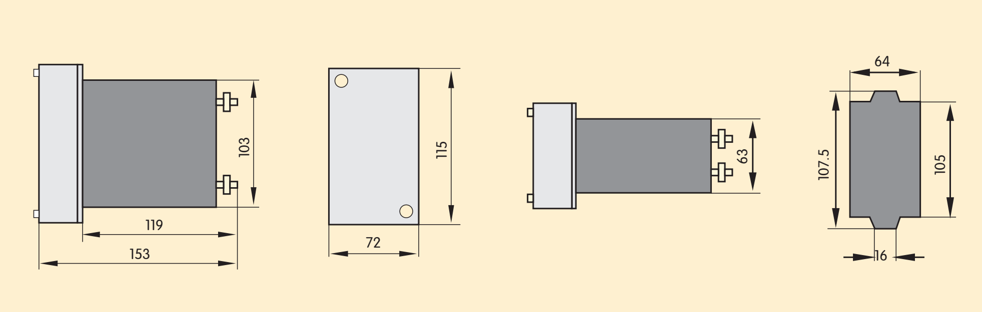

6 订货须知

订货时须指明型号、额定电压及接线方式(前接线或后接线)。